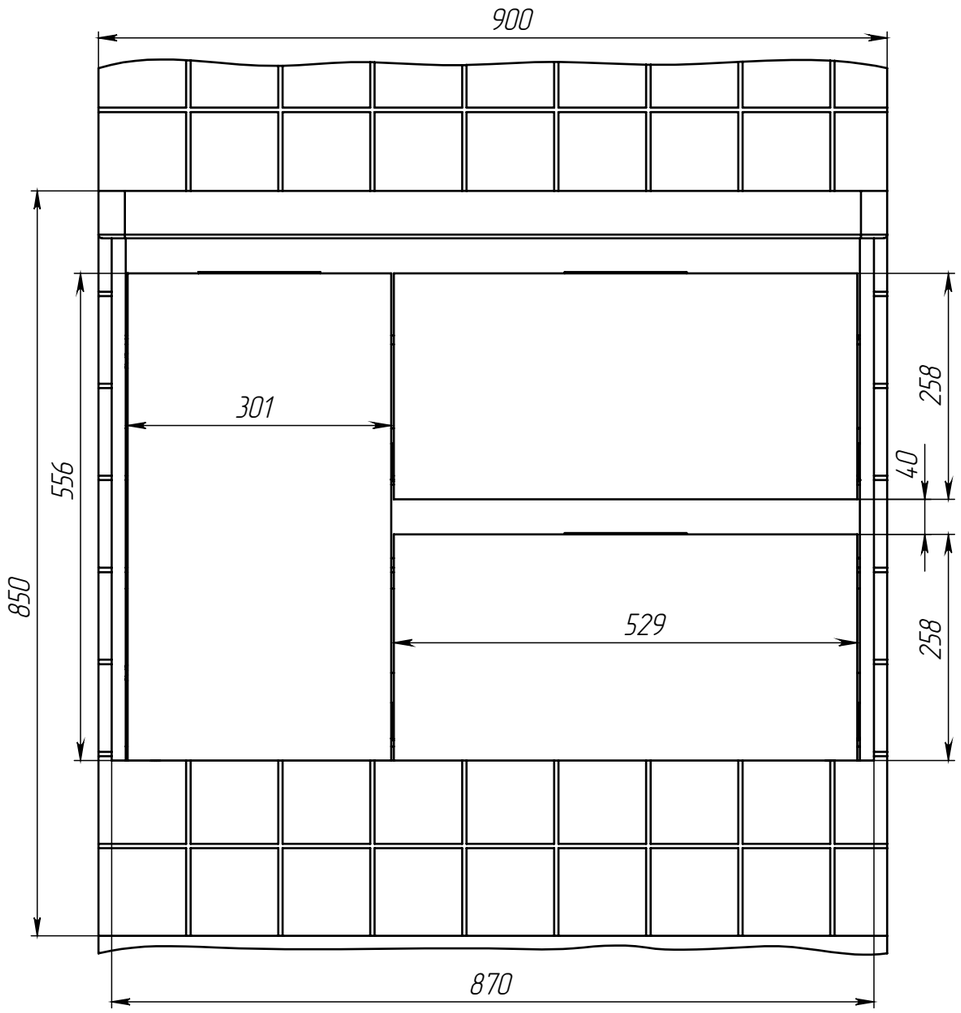
900
301
556
850
258
40
258
529
870

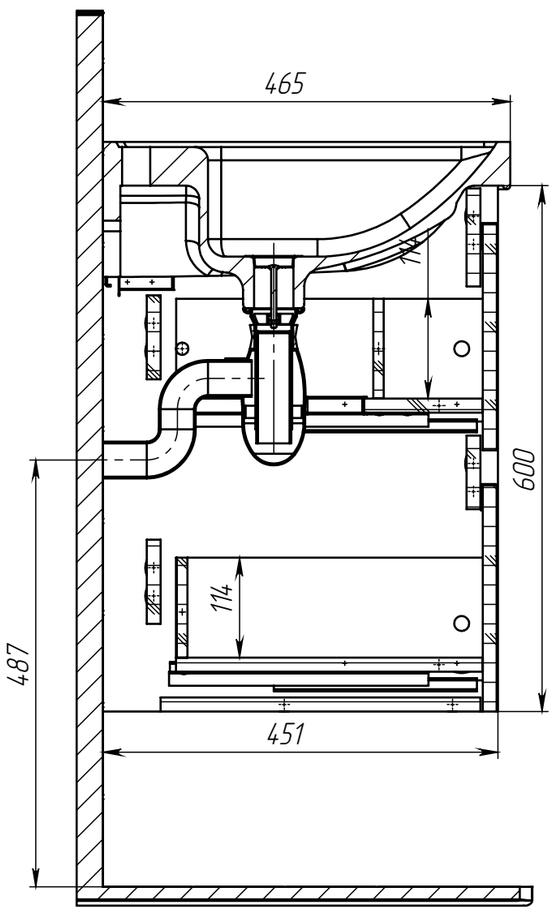
465
600
114
487
451

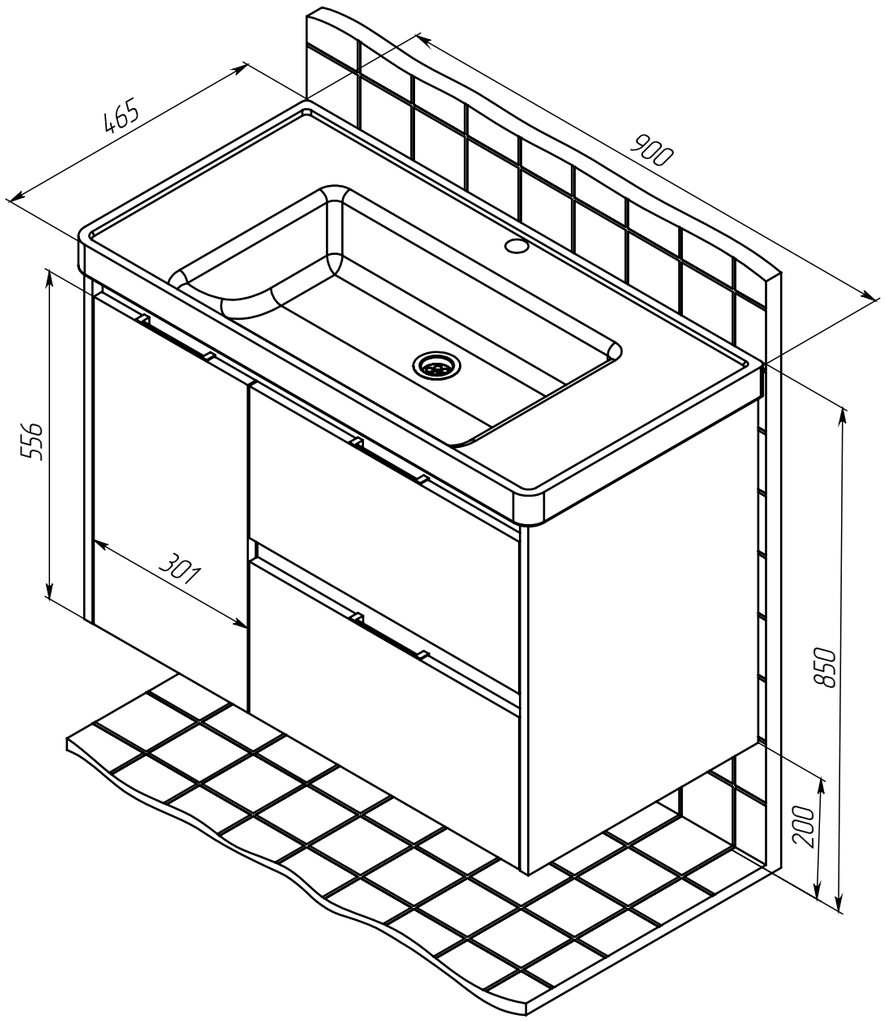
465
900
556
301
850
200

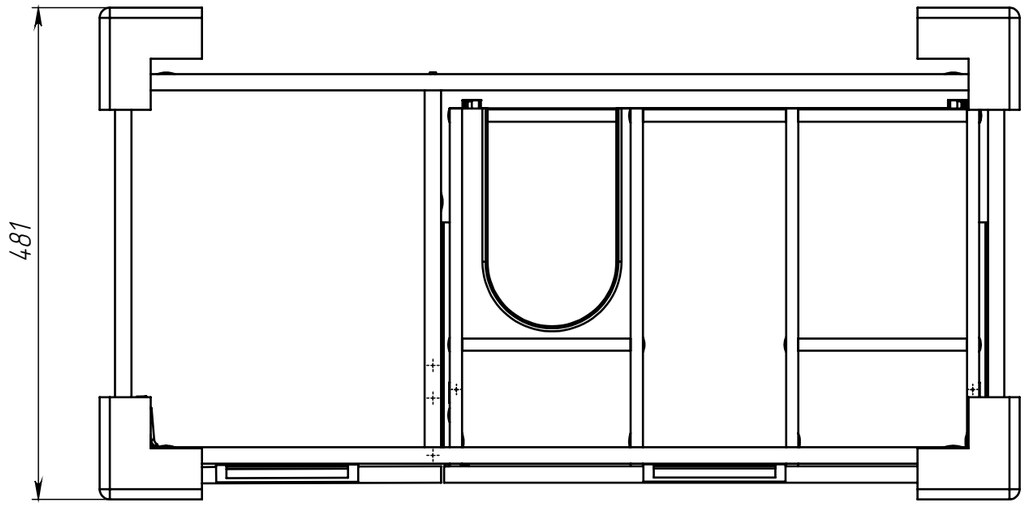

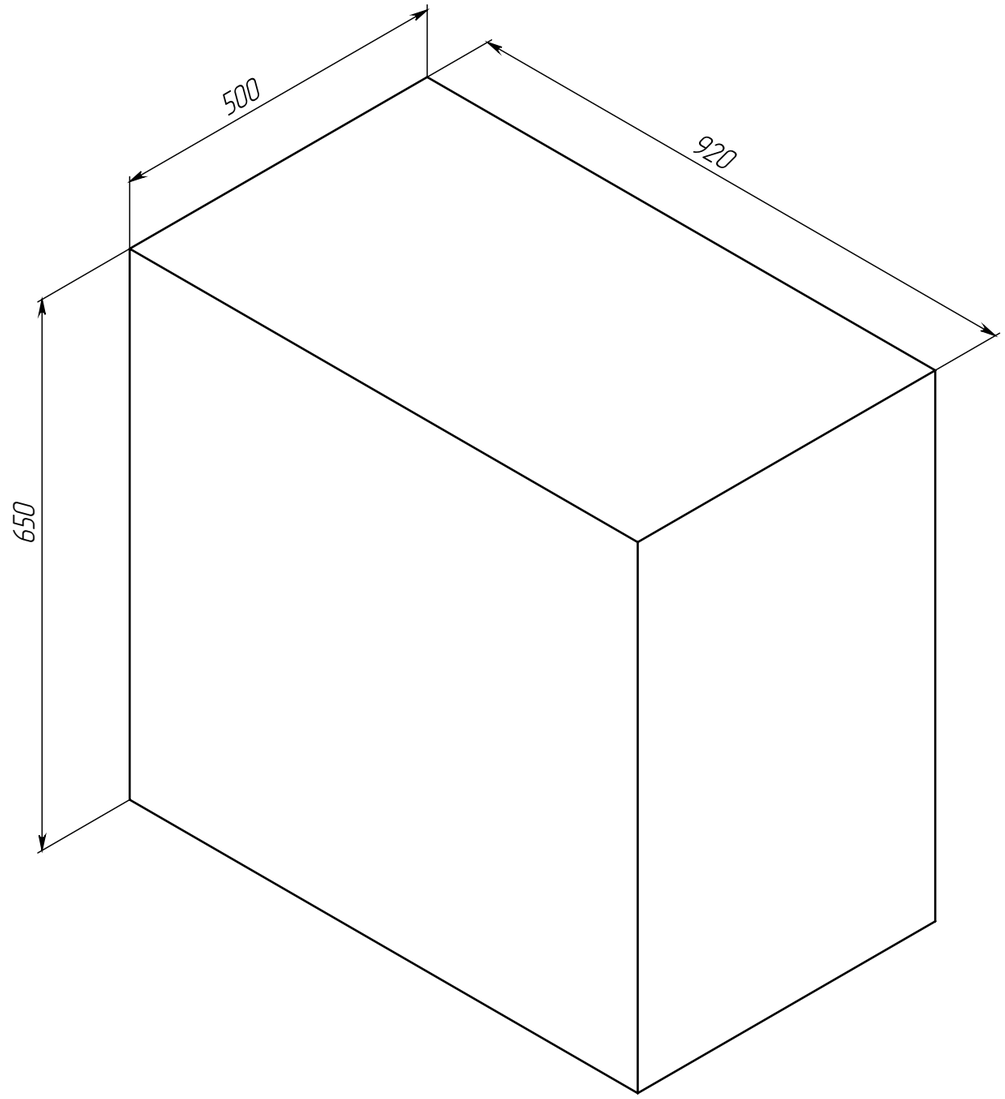

Габариты в упакованном виде